BEDRIJVENCATALOGUS

Industrieel Ingenieurs

2021 - 2022

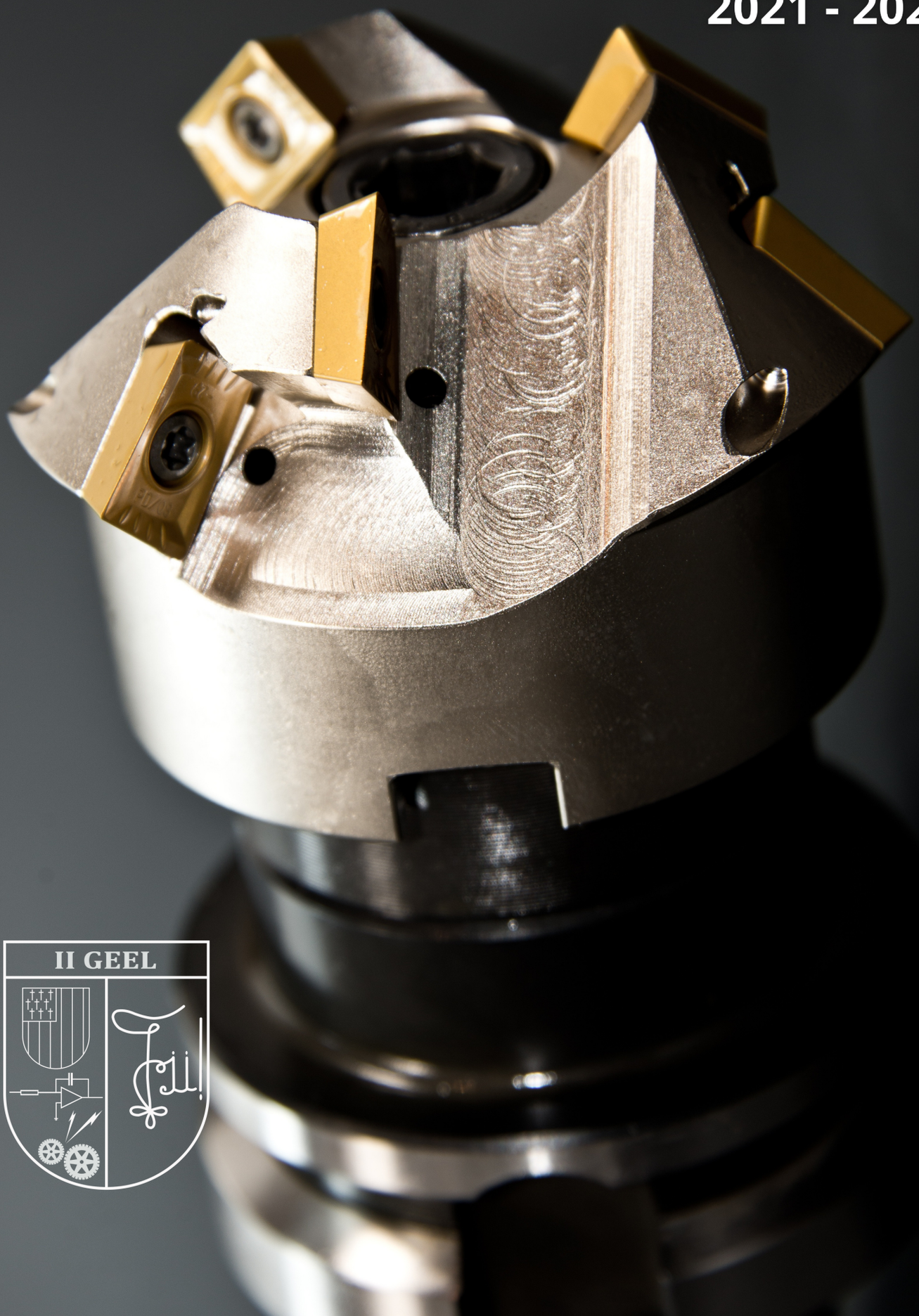

II GEEL

Voorwoord

Beste Studenten

Geel, een studentenstadje naar m'n hart. Het is een kleine campus vergeleken met steden zoals Leuven, Antwerpen, Brussel, Hasselt & Gent. Maar dat maakt de waarde van KU Leuven campus Geel zeker niet minder. Het landelijke aspect in Geel heeft zo zijn charme. Het warme gevoel van 'iedereen kent iedereen' is iets wat toch wel eigen is aan deze campus. Dit gevoel is helaas verwaterd door de pandemie. Covid 19 werd al snel Covid 21. De gevolgen hiervan waren - en zijn nog steeds - desastreus... De horeca, evenementensector, de cultuursector, het studentenleven en tal van andere sectoren likken nu de wonden van de voorbije 2 jaar.

September 2021 was de hoop op een nieuwe start voor iedereen. Het studentenleven in Geel kwam terug op gang met een pracht van een studentenstart als opener. Al snel werden de concepten van een TD, fakbar, cantus, studentendoop, ... weer duidelijk. Verhalen van de dag voordien waren weer het gespreksonderwerp aan tafel, het studentenleven bloeide weer. Helaas werd al dit plezier weer even van ons afgenomen. Gelukkig zijn de perspectieven goed en zal semester 2 hierin verandering brengen.

Nu lanceren we al enkele jaren bij de start van semester 2 een bedrijvencatalogus. Hierin stellen enkele bedrijven en trouwe partners van onze studentenvereniging zich voor. Voor de meesten onder jullie is dit nog niet direct van toepassing, maar het kan een motivator zijn voor uw studies. Voor een laatstejaarsstudent kan deze catalogus een hulp zijn in het zoeken van een job of een sector waarin ze zich willen ontplooien. Kortom, zeker de moeite om er eens door te bladeren!

Deze catalogus is het resultaat van het intensievere samenwerking tussen bedrijven en Industrieel Ingenieurs Geel om de relatie bedrijf-student te verbeteren. We hopen hiermee de grote leegte op te vullen en de stap kleiner te maken voor de student. Het praesidium, en in het bijzonder onze 'Business Relations', organiseren allerhande activiteiten om een bedrijf te leren kennen. Denk hier bijvoorbeeld aan sollicitatietrainingen, netwerkavonden, CV-screenings, café-avonden met bedrijven, ... Deze professionelere toets van onze vereniging is nog niet overal gekend, maar we merken dat het aantal deelnemers ieder jaar toeneemt. Maar goede dingen nemen tijd, niet?

Als laatste zou ik heel graag de bedrijven en partners van de studentenvereniging bedanken. Zij hebben met ons contact blijven houden en de hoop niet opgegeven. Deze samenwerkingen uitten zich in een gezondere en veelzijdigere studentenvereniging waar we voor iedereen een meerwaarde kunnen zijn!
Veel leesplezier gewenst en alvast veel succes met uw verdere carrière!

Hoang Swennen
Praeses 2021 - 2022

Contact

II GEEL

@ingenieursgeel

Industrieel ingenieurs Geel

Industrieel Ingenieurs Geel

info@ingenieursgeel.be

bedrijvenrelaties@ingenieursgeel.be

www.ingenieursgeel.be

Kleinhoefstraat 4
2440 Geel

FAIS Automation Specialists
cheQ talent recruiters
STUDANT STUDENTS AND TUTORS
VYNOVA
Aurubis Metals for Progress
'T SNACKSKE
II GEEL
2021 - 2022
II GEEL
LG ASML Be part of progress
BALTIMORE AIRCOIL COMPANY
SOUND & LIGHT
3DCADWORKS.BE
TORMANS Our people, your success
CONNECT :-: WAYS
Air Liquide

Interview

Niko Slegers

Ing. Elektromechanica - EM

Dag Niko, ondertussen ben je even geleden begonnen bij Actemium als Electrical Engineer. vanwaar de keuze om te werken voor dit bedrijf?
De vacature van junior electrical engineer sprak me erg aan doordat ik altijd graag bezig ben geweest met elektriciteit, zowel op praktisch al theoretisch vlak. Bij Actemium wordt je start ook goed begeleid. Zo krijg je een peter toegewezen die al enkele jaren ervaring heeft in het vak en een opleidingstraject.

Was dit vanaf het begin duidelijk of heb je toch getwijfeld om de stap te zetten richting het werkveld?
Ik heb hierin wel getwijfeld doordat er mij is gevragen of ik geen interesse had in een doctoraat, wat me ook wel interessant leek om te doen. Ik heb hier uiteindelijk niet voor gekozen doordat ik mezelf meer zag ontwikkelen binnen engineering en minder in richting het onderzoeksveld.

Actemium is een advies- en expertisebedrijf, wat betekent dat je uitgezonden wordt naar andere bedrijven. Kan je wat meer info geven over de bedrijven waar jij aan uitgeleend bent?
We worden niet echt uitgezonden naar of uitgeleend aan andere bedrijven. Wel doen we projecten voor onze klanten. Waarbij we natuurlijk ook regelmatig bij hun on-site aanwezig zijn voor deze projecten op te volgen. Ik werk voor de business unit Herentals. Deze is actief in de procesindustrie. Dit zijn klanten in de (petro)chemie (Vopak, Total, SUEZ, ...), farmacie (Pfizer, Janssen Pharmaceutica, Ajinomoto Bio-Pharma, ...), nucleaire industrie (Electrabel, ...), ... Ik heb het voordeel dat ik bij verschillende klanten wordt ingezet, waardoor ik met verschillende sectoren in aanraking kom. Dit maakt de job ook wel afwisselend en interessant.

Hoe ervaar je het werk bij Actemium? Zijn er bepaalde doorgroeimogelijkheden voor ingenieurs?
Wel positief. Ik heb tot nu toe vooral bezig geweest voor Pfizer in Puurs. Hier zijn we bezig met de opbouw van de derde vaccine cel voor productie van COVID vaccines. Dit doen we in samenwerking met de business unit Actemium Leuven. Zij doen de piping en instrumentatie, terwijl ons team de elektrische borden en bekabeling voorziet. Mijn collega's van automation schrijven de nodige PLC software voor deze installatie.
Bij dit project ben ik in het begin vooral bezig geweest met het ontwerp van de elektrische installatie via EPLAN. In een later stadium ben ik on-site bij Pfizer bezig geweest met de opvolging van de opbouw en indienstname hiervan. Ik ben dus wat betreft de elektrische kant van A tot Z betrokken bij het project. Hierdoor zie je je ontwerp in de praktijk tot leven komen, wat natuurlijk wel leuk is.
Binnen Actemium zijn er verschillende doorgroeimogelijkheden. Je kan jezelf meer ontwikkelen richting een expertrol (senior engineer) of je kan eerder richting een meer leidinggevende functie gaan (project engineer, project manager, ...).

Je studeerde vorig jaar af als ingenieur elektromechanica. Krijg je als pas afgestudeerde dezelfde kansen als iemand die al langer aan de slag is?
Dit is zeker het geval. Als je hier initiatief naar toont krijg je ook snel meer verantwoordelijkheid binnen de projecten.

Zijn er dingen die je mist uit het studentenleven?
Ja, ik merk vooral dat ik nu heel wat minder vrije tijd heb. Dit was in het begin wel even wennen. Verder mis ik de toffe sfeer in onze klasgroep wel.

Heb je nog iets dat je wil meegeven aan de huidige studenten in Geel?
Geniet van je studententijd zou ik zeggen! Het is voorbij voordat je het weet. Door de hele coronapandemie is dit nu wel wat moeilijker, maar hopelijk komt hier snel een einde aan.

Interview

Cis Van Looveren

Ing. Elektromechanica - Automatisering

Dag Cis, ondertussen toch al even geleden dat we elkaar gezien hebben. Ondertussen werk je bij FAIS als ik mij niet vergis, hoe ben je daar eigenlijk terechtgekomen?

Dag Axl, inderdaad al even geleden! Hopelijk zie ik jou op het ontgroeningsweekend als Corona het toelaat. Correct, Ik werk nu al sinds half augustus 2021 bij FAIS die sinds dit academiejaar ook een hoofdsponsor is geworden van de vereniging. Ik heb FAIS leren kennen op één van de BR-evenementen van onze vereniging vorig academiejaar, namelijk de sollicitatietraining-avond. Ik was destijds zelf Praeses en heb na het evenement nog even kunnen kennismaken met de deelnemende bedrijven die waren blijven plakken, waaronder dus FAIS. Ik was direct zeer geïnteresseerd in wat hun bedrijf deed, namelijk automatisering van gekoelde opslagmagazijnen over de wereld. Nadien was ik uitgenodigd om op gesprek te komen.

Was dit vanaf het begin al duidelijk dat je daar wou gaan werken?

Ja eigenlijk wel. Ik heb industrieel ingenieur elektromechanica specialisering automatisatie gedaan en ben sinds het middelbaar al geïnteresseerd in automatisering. Daarnaast zag ik een job met reizen als eerste job wel zitten aangezien dit op jonge leeftijd nog gemakkelijker combineerbaar is, en dan kan je tijdens je werk ook nog een stukje van de wereld zien. Dus heb na het eerste gesprek bij FAIS direct getekend.

FAIS heeft een tal van lopende projecten in het buitenland, reis jij dan ook veel voor je werk? En hoe ervaar je dat?

Klopt, ik ben gestart met werken tijdens de commissioning-fase van een project, dus heb het voorbije halfjaar veel gereisd naar Kansas City in Amerika waar de site van het project zich bevindt. Maar voor we ter plaatse gaan voor een project hebben we ook een voorbereidingsfase in België waar de software al op voorhand geschreven en virtueel getest wordt. De periodes dat we in het buitenland zijn variëren tussen de 4 en 6 weken daarna ben je 2 weken thuis en dan vertrek je terug naar de site voor een werkperiode enz. tot als het project afgewerkt is. Natuurlijk met de feestdagen mogen we ook terug naar huis gaan om dan vlak na nieuwjaar weer terug te komen, of als je op tijd verlof aanvraagt voor een periode houden ze hier ook rekening mee dat je dan op tijd terugvliegt of eventueel niet vertrekt naar het buitenland. Zelf ervaar ik het reizen als een pluspunt aangezien je een ander stuk van de wereld ziet en je Engels wat kan bijschaven.

Zijn er bepaalde doorgroeimogelijkheden of vormingen binnenin een bedrijf als FAIS?
Het bedrijf is nu een ongeveer 20 man groot en ze zoeken nog altijd nieuwe werknemers. Je kent je meeste collega's persoonlijk en er heerst een losse sfeer op de werkvloer. Doorgroeimogelijkheden zijn mogelijk en zullen toenemen bij het groeien van het bedrijf.

Je studeerde vorig jaar af als ingenieur. Hoe is de band met andere werknemers als pas afgestudeerde? Wordt je goed begeleid?

De leeftijd van het automatisatie-team is op de moment vrij jong, dus de band zit goed en we gaan meestal samen eten met de collega's op restaurant in het buitenland of iets doen zoals uitgaan of iets bezoeken dus dat zorgt ook voor een goede sfeer binnen het team. De begeleiding is ook in orde. In het begin loop je samen mee met iemand, maar al snel mag je taken op je eigen uitvoeren en je kan bij iedereen terecht voor vragen als je twijfelt.

Je bent ook actief geweest als Praeses van II. Zijn er bepaalde lessen die geleerd hebt uit het studentenleven die nu goed van pas komen?
Ik denk vooral het opschrijven van dingen die je nog moet doen of dingen die verbeterd kunnen worden, zodat je hier later op terug kan komen als je daar tijd voor hebt. Zo worden er geen dingen vergeten die meehelpen aan het verbeteren van de site.

Wat mis je het meest van het studentenleven ten opzichte van nu?
Ik denk toch wel de vrijheid. In het studentenleven kan je een bepaalde taak maken wanneer je dat wilt of een les skippen en deze nadien zelfstandig inhalen. Zo kon je ook andere dingen plannen, zelfs al had je les op die moment of de dag erna. Dit gaat met werk natuurlijk niet of je moet al verlof aanvragen. Daarnaast ook de sfeer van het cantussen en de feestjes, maar die kom ik af en toe nog wel is opsnuiven als ik in België zit en dan vraag ik zeker verlof aan voor de dag erna.

Heb je nog iets dat je wil meegeven aan de huidige studenten in Geel?
Geniet vooral van je studententijd, en haal er het volste uit want voordat je het weet is het voorbij. Dus blijf niet bij de pakken zitten en maak er werk van!
Groeten Soscis

Al meer dan 20 jaar is 3D Cadworks actief als engineering- en designbureau. Vanuit een solide, mechanische achtergrond biedt het bedrijf de nodige innovatie en kwaliteit voor productontwikkeling en engineering. Door continu te investeren in trainingen en nieuwe technologieën is 3D Cadworks kunnen uitgroeien tot een gevestigde waarde met klanten uit diverse sectoren.

3D Cadworks bestaat uit een sterk, gevarieerd team van onder meer junior en senior engineers, product designers, draftsmen en VR-specialisten. Dankzij deze mix ontstaat een hecht, enthousiast team met een frisse kijk dat ondersteuning biedt aan elkaar.

Bij 3D Cadworks zijn we een “one stop shop” voor onze klanten. Deze unieke manier van werken – waarbij één bureau zorgt voor alles van A tot Z – is uiterst snel en efficiënt. Het bieden van kwalitatief maatwerk, vanaf ontwerp tot werkhuistekeningen en zelfs productie. Dat is waar 3D Cadworks in uitblinkt.

CONTACT

3D Cadworks

Veilingstraat 7
2320 Hoogstraten

+32 (0)3 295 47 33

info@3DCadworks.be

www.3DCadworks.be

VACATURES

Momenteel zijn wij op zoek naar een **Mechanical Engineer** om ons team te versterken.

Als Mechanical Engineer maak je ontwerp-, productie- en besteltekeningen en indien nodig sterkteberekeningen onder begeleiding van Senior Engineers. Je wordt betrokken in verschillende fases van het ontwerpproces. Dit omvat de ontwerpfase, engineering, prototyping, testing, controle en kwalitatieve uitwerking. Daarnaast kan je aan de vooropgestelde deadlines houden. Ook het idee duidelijk communiceren aan de klant of collega’s is voor jouw geen enkel probleem.

Interesse? Solliciteren kan door een mailtje met CV te sturen naar Jobs@3DCadworks.be.

Niet de job die je zocht? Neem dan zeker een kijkje op onze website voor een overzicht van alle openstaande vacatures: www.3DCadworks.be/jobs of kom gewoon eens op de koffie.

Nog niet afgestudeerd en interesse in een **stage** / **masterproef**? Stuur zeker een mailtje naar Jobs@3DCadworks.be.

Daan

Junior Engineer

- 24 jaar
- Studie: Burgerlijk Ingenieur – KU Leuven
- Functie: Junior Engineer
- Werkt sinds 08/2020 bij 3D Cadworks

Wat begon als een last minute beslissing is uitgegroeid tot een leerrijke ervaring met een uitdagende toekomst.

Hieronder volgt het verhaal van Daan.

In oktober 2019 besloot ik op het laatste moment om tijdens Open Bedrijven Dag 3D Cadworks te bezoeken. 3D Cadworks was toen nog onbekend voor mij, maar het bedrijf en haar activiteiten sprak me wel aan.

Na een boeiende rondleiding was mijn keuze snel gemaakt. Vooral de diversiteit die 3D Cadworks te bieden heeft was doorslaggevend voor mijn beslissing om bij 3D Cadworks te solliciteren. Daarnaast is het ook heel fijn om dicht bij huis te werken.

In augustus 2020 ben ik gestart bij 3D Cadworks als Junior Engineer na het succesvol afstuderen als Burgerlijk Ingenieur aan de KU Leuven.

Het eerste project dat ik in handen kreeg was Reverse Engineering van een verpakkingsmachinelijn van Entrec. De bestaande machine werd volledig gedemonteerd tot het kleinste onderdeeltje. De onderdelen werden terwijl opgemeten en gemodelleerd. Tot uiteindelijk het volledige 3D-model van de machine werd verkregen om er vervolgens drawings van te maken voor de reproductie ervan.

Op dit moment is één van mijn lopende projecten in opdracht van het Von Karman Institute for Fluid Dynamics. Dit project gaat over het upgraden van een bestaande windtunnel naar een laag turbulentie niveau. Het project omvat onder meer opmetingen ter plaatse, modelleren en het uitvoeren van berekeningen.

De stap van school naar het werkleven viel voor mij heel goed mee. Dankzij mijn goede theoretische kennis, die ik heb opgedaan, kan ik nu gestuurd te werk gaan en toepassen in de praktijk. Waardoor ik elke dag blijf bijleren. Daarnaast heb ik ook de kans gekregen om verschillende interne opleidingen te doorlopen.

Waarom het volgens mij goed werken is bij 3D Cadworks is onder andere het hecht en enthousiast team en de afwisseling van projecten. Daarnaast is het ook tof dat je zelfstandig je werk kan plannen en uitvoeren. Tenslotte geeft het mij voldoening en motivatie om als junior een deel van de verantwoordelijkheid te krijgen over de berekeningen en het ontwerpen bij projecten.

Naar de toekomst toe wil ik mij vooral richten op de machinebouw. Het volledig zelf uitwerken van concepten tot complete machines.

Projecten in de kijker

AUTOMATED PALLET SHUTTLE

Een klant met een groot bestaand magazijn in Frankrijk heeft de hulp van 3D Cadworks ingeroepen om het probleem met slecht functionerende shuttles op te lossen.

Aangezien de werking van het magazijn afhangt van de shuttles was het manueel orderpicking heel tijdrovend en eigenlijk niet te doen.

Vandaar de vraag aan 3D Cadworks om de shuttles te verbeteren vooral dan op het gebied van positionering.

Bij aanvang van het project zijn we ter plaatse in het magazijn te Frankrijk geweest om onder andere op te meten en de details in kaart te brengen.

Vervolgens hebben we de omgeving van het magazijn uitgetekend, en het gehele netwerk van de rails gemodelleerd. Daarna hebben we een volledig nieuw principe uitgewerkt.

De uitwerking omvatte volgende zaken: schetsen, mechanische engineering, elektrisch (omkasting, motoren), sturing (sensoren) in samenwerking.

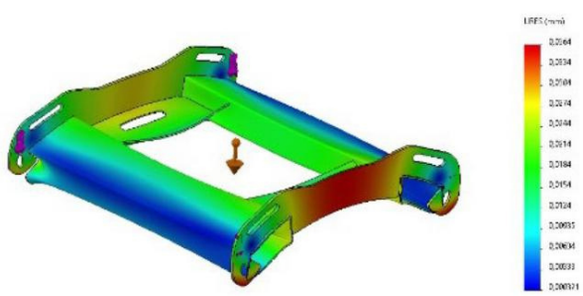

SEALING DETECTIE MACHINE

Voor een klant gespecialiseerd in technologie voor lasnaad-inspectie van voedingsverpakkingen hebben we deze machine ontwikkeld.

In samenwerking met de klant hebben wij een sealing detectie machine ontworpen. 3D Cadworks heeft de volledig hardware op zich genomen en afgestemd op de software en elektronica van Engilico.

Deze sealing detectie machine wordt gebruikt om fouten in verpakkingen, zoals product of plooien in de lasnaad, die leiden tot open verpakkingen, automatisch te detecteren tijdens het verpakkingsproces. De machine kan de sealing van zo’n 200 pakjes per minuut inspecteren.

Naast het ontwerpen van de machine heeft 3D Cadworks de productie, assemblage en oplevering verzorgt.

Projecten in de kijker

BETONFREESMACHINE

Stabirail is een aanneembedrijf dat op innovatieve en efficiënte methode spoorbanen in betonnen beddingen aanlegt. Op ballastloze wijze zet Stabirail wereldwijd railtracks zoals in tunnels of metrostations.

Om deel te nemen aan een nieuw project in de haven van Tangier, Marokko, nam Stabirail 3D Cadworks onder de arm voor de ontwikkeling van de nieuwe machinefrees trein.

3D Cadworks modelleerde deze nivelleer/frees -machine en zorgde voor de bijhorende machine werkhuistekeningen, machine sturing files, snijlijsten, ontvouwtekeningen en constructietekeningen. Daarbovenop werd de risico analyse, een technisch dossier en een gebruikshandleiding door hen aangeleverd.

Dit alles resulteert een kant-en-klare machines die zowel in het binnen- en buitenland CE-marktconform is.

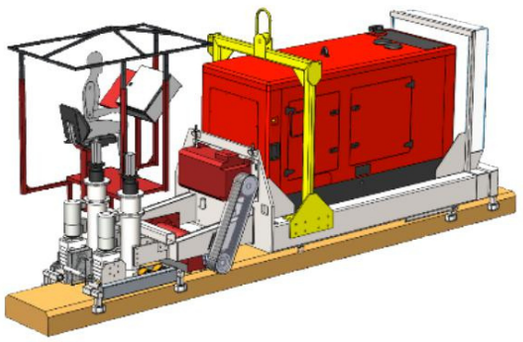

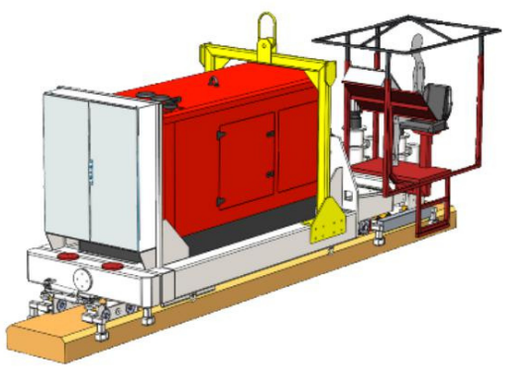

SPECIALE HIJSTOOL

HCI is specialist op het gebied van industrieel reinigingen.

Één van de HCI projecten, die 3D Cadworks heeft uitgevoerd, is de volledige ontwikkeling, productie en oplevering van een innovatieve hijstool. De tool heeft als functie de (de)montage van dumpnozzle-caps van de nieuwe Gofiner reactoren op ExxonMobil.

De speciale hijstool bestaat uit een dumpnozzle-cap grijper, die aangestuurd wordt via de VHT-tool (VorkHeftruck).

Daarnaast werden er 2 stockageracks meegeleverd met bijbehorend hijsjuk. Via het hijsjuk worden de dumpnozzle-caps, die zijn verwijderd uit de reactor, verplaatst naar het stockagerack.

De hijstool werd afgeleverd met aanvullende transport- en stockagetools en begeleidende gebruikershandleiding en CE-certificering.

ASML innovates with the future in mind

To work with extreme specifications to build a machine that meets the requirements that are still years ahead from now. For ASML's engineers, it's everyday's business. They follow the in 1965 invented Moore's Law, that serves as the heartbeat for technological evolution that manufacturers of microchips, ASML's customers, strive for. So, ASML basically has a glass sphere that predicts what its lithography machines should be able to do. However, the development of these machines requires ASML to venture on technological adventures – expeditions that often seem impossible, but are ever surprising.

Those adventures of development demand from ASML's engineers a strong mindset: to keep believing that you can make the impossible possible. To see setbacks as challenges and to practice solution-oriented thinking. Exactly this mindset lays the groundwork for one of the most complex machines that was ever made by men: the EUV system.

Engineers as investors

Twenty years ago the starting point was that lithography machines should be able to use light with a wavelength of 13.5nm around the year 2020. The technology to do so didn't exist, basically everything had to be thought up. So ASML's engineers from different fields of expertise started to think up ideas and invent technologies themselves.

It goes without saying that they needed to find answers to complex questions. Because how will you generate this light in the first place? How do you increase the energy density to the levels that you need? What kind of optics do you need to conduct and guide the light? And how do you create those optics at all? What 'mask' do you need to make the chips' pattern? How can you make the moving parts of the machine (the 'stages') actually move fast enough? And how do you deal with the heat that's produced during those immense high speeds? How can you meet the precision requirements for your servo systems? And when you've found all of those answers: Who can build those parts? How do you build, test, integrate, ship and install all this extremely sensitive equipment?
It may not surprise you that many industry veterans predicted that ASML would fail to build a machine that did not only work, but that would also meet all the specifications to make a success story of EUV.

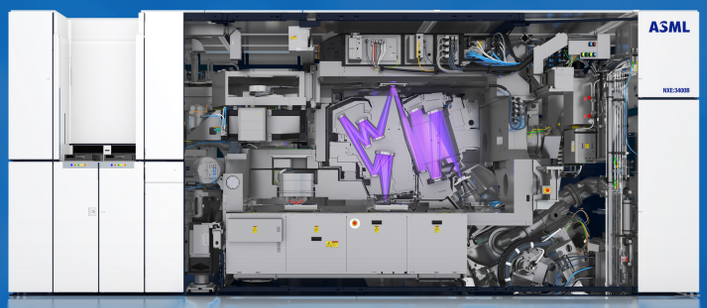

Extreme innovation

The answers were found with creativity and the courage to research ideas anyway, no matter how out-of-the-box they seemed. By taking calculated risks. With an adamant belief and incredible amount of faith, supported and sustained by the freedom to fail and experiment, thus pioneering on and stretching the limits of what's physically possible. And then, twenty years and 15.000 patents later, this resulted in the birth of the EUV machine, a system that will never cease to amaze you and that keeps even the best engineer wondering how it's possible that a machine like this actually works.
What to think of:
- The generation of EUV light by shooting 50,000 tin droplets (of 30 micrometer) with a laser. Twice!

- Stages that accelerate 10 times faster than a Formula 1 car, and still move with an accuracy of less than a nanometer;
- Dynamic measurements of distance with a picometer resolution and temperature management with a precision of millikelvins;
- Optics that are polished to atom levels
- Overlay (placement of layers) with a precision of 1 nanometer (approximately 5 Si atoms) on a wafer.

Production and maintenance

The list of technological miracles seem endless. What's more: an EUV machine has to be able to perform 24 hours a day, 365 days a year at the customer's sites, with a little time loss for maintenance. Only the teamwork of thousands of engineers with one goal in mind – to build the most advanced machine in the world – can take credit for it. And now that we know how EUV machines can be built, we'll move on to the next challenge. Because Moore's Law waits for no one!

Company profile

ASML provides chipmakers with hardware, software and services to mass produce patterns on silicon, helping to build the electronic devices that keep us informed, entertained and connected.

We're a dynamic team of 28,073 people from 120 different nationalities and counting. Headquartered in Europe's tech hub, the Brainport Eindhoven region in the Netherlands, we have over 60 locations in 16 countries and annual net sales of €14.0 billion in 2020.

Be part of progress. Visit www.asml.com/careers.

cocoon 2440 BY KU LEUVEN

cocoon2440

E-mail: rita.thijs@kuleuven.be

Tel: 014/72.14.97

GSM: 0475/24.60.52

Web: www.cocoon2440.be

Stationsstraat 24
2440 Geel

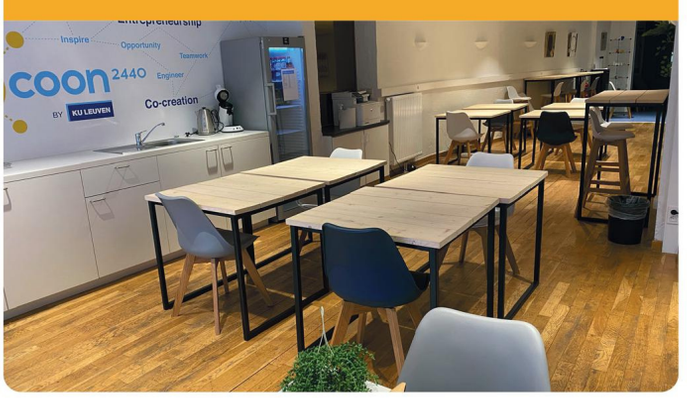

ELK IDEE GROEIT

BEGIN BIJ COCOON2440

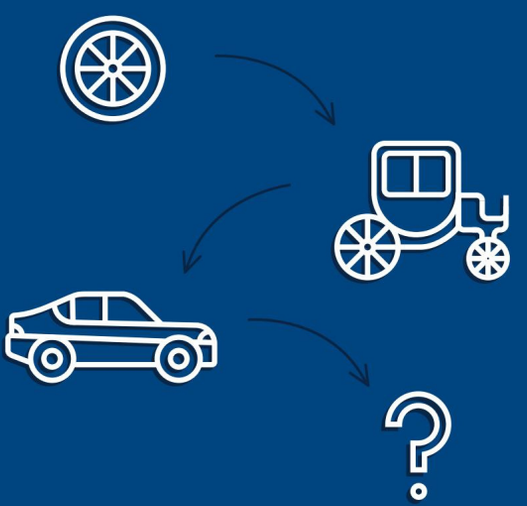

De ondernemingshub

met prototyping lab

voor ondernemende studenten

www.cocoon2440.be

Gezocht *...studenten met ondernemingszin*

Ben jij reeds student ondernemer of overweeg je om te starten?
Kom dan zeker langs bij cocoon2440.
Wij ondersteunen jonge ondernemers in brede zin.
cocoon2440 is partner van Startup2440 die als doel heeft studenten te ondersteunen bij het op de markt zetten van hun producten en diensten.
Niet twijfelen! Maak een afspraak. (rita.thijs@kuleuven.be)

De ondersteuning is gratis. Startup2440 wordt ondersteund door Vlaio.

www.cocoon2440.be

3D printen

Elektronica lab

Thermovormen

Lasercutten

Wist je dat:

- naast studenten en bedrijven iedereen gebruik kan maken van onze apparatuur?
- je zonder ervaring met 3D printen, lasercutten, thermovormen… ook terecht kan in cocoon^{2440}. Wij helpen je graag verder om je idee uit te werken. Je reserveert best via www.cocoon2440.be.
- je tijdens de openingsuren altijd welkom bent om eens kennis te maken?
- studenten genieten van speciale tarieven?
- we erg actief zijn op Facebook, Instagram en LinkedIn? Volg ons!

EFRO EUROPEES FONDS VOOR REGIONALE ONTWIKKELING
Europese Unie
Geel
THOMAS MORE
VONK JEUGDHUIS DE VONK
STARTUP 2440

Gedreven in automatisering

Wij zijn gedreven in hetgeen dat we doen. Iedereen bij F.A.I.S. is gefascineerd door zijn of haar job en is optimaal gemotiveerd om zijn of haar bijdrage te leveren. Het is dan ook geen verassing dat het F.A.I.S.-team wordt gedreven door het persoonlijk ondernemerschap van haar oprichters.

Deze gedrevenheid straalt af op iedereen binnen ons team. Wij leveren systemen en oplossingen voor de industriële automatiseringsvraagstukken voor logistiek, proces, milieu en specials. Ons terrein is voornamelijk elektrotechniek, elektronica, software, besturingstechniek en mechanische concepten. In samenwerking met partners bieden wij ook mechanische realisaties. We bedenken, ontwerpen, bouwen en/of assembleren.

Daarbij is onze workflow steeds transparant opgesteld, waardoor onze klanten en collega's altijd een duidelijk en actueel beeld hebben van het verloop van een project. Omdat F.A.I.S. haar meeste projecten uitvoert in het buitenland, stappen onze werknemers af en toe op het vliegtuig. Voor de technische designs doen we vooraf steeds een volledige studie van de lokale gebruiken en richtlijnen, aangezien deze per land verschillen.

Verder staat de eerste letter van F.A.I.S. voor *flexibility*, maar ook voor *family*. We streven naar een aangename werksfeer, waar elke collega zich thuis voelt en we samen aan de noden van onze klanten kunnen voldoen.

F·A·I·S

Automation Specialists

Algemene bedrijfsinformatie

F.A.I.S. nv

Vennen 15

2200 Herentals

014 25 08 60

info@fais.be

https://www.fais.be/nl/

Vacatures en Solliciteren

We zoeken knappe koppen die samen met ons een eigenzinnige koers willen uitstippelen voor onze internationale expansie in de komende jaren. Ben jij technisch sterk, leergiering en trots op wat je kunt? Zie je het zitten om te reizen en ter plaatse bij de klant de handen uit de mouwen te steken? Dan ben jij de perfecte aanvulling voor ons team!

Momenteel zijn we opzoek naar *Automation Engineers*, *Software Engineers*, *Eplan Engineers* en *International Site Supervisors*.

Al deze openstaande vacatures én de mogelijkheid om spontaan te solliciteren zijn terug te vinden op onze website: https://www.fais.be/nl/werken-bij-fais

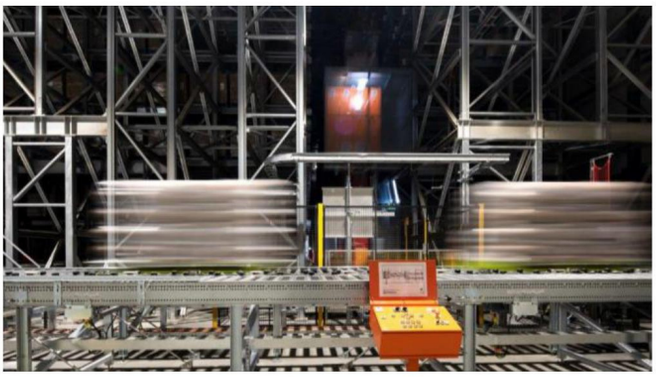

Ons team

F.A.I.S. is in theorie een klein bedrijf met in totaal 25 werknemers, al we hebben projecten overal ter wereld. Binnen ons team is er een evenredige verhouding van collega's boven en onder de 35 jaar, waardoor we een goede balans hebben tussen ervaring en *jong geweld*. Daarom verwelkomen we graag gemotiveerde schoolverlaters en kunnen de ervaren F.A.I.S. collega's de nieuwe garde ondersteunen in een uitdagende eerste werkervaring.

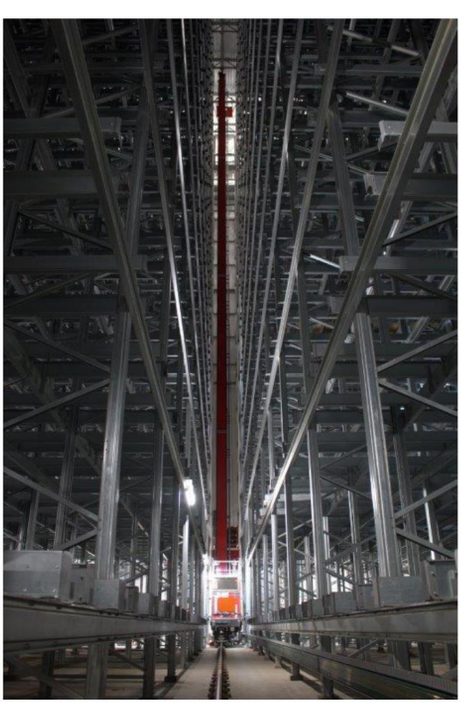

EIFFAGE
SMULDERS

Smulders
Hoge Mauw 200
2370 Arendonk

www.smulders.com

Over ons

Smulders is een internationaal staalconstructiebedrijf met een jarenlange ervaring in de engineering, productie, levering en montage van voornamelijk zware en technisch complexe staalconstructies. Onze projecten kunnen we onderverdelen in 3 markten:

- Civil & Industry
- Offshore Oil & Gas
- Offshore Wind

Onze vestigingen

Smulders heeft meer dan 1000 werknemers, verspreid over 5 vestigingen: Iemants (Arendonk), Willems (Balen), Smulders Projects (Hoboken), Smulders Projects UK (Newcastle upon Tyne, UK) en Spomasz (Zary, Polen).

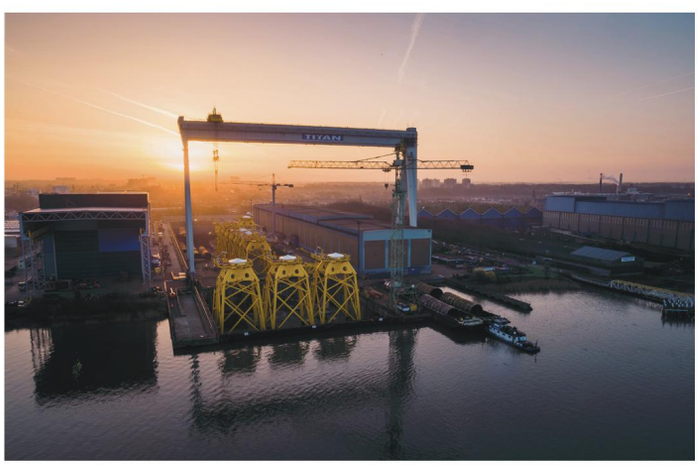

Wij zoeken...

Een greep uit onze openstaande vacatures:

- QA/QC engineer (lasingenieur)
- Assitent Projectleider (Electrical Package)
- Werfleiders
- Monteurs (met ambitie om door te groeien naar brigadier)

Wist je dat...

je als Industrieel Ingenieur bij Smulders aan de slag kunt gaan op de commerciële dienst, bij project management, engineering, aankoop of onze kwaliteitsafdeling?

Waarom werken bij Smulders?

Wij bieden je naast een grote dosis fun, avontuur en uitdaging een internationale omgeving waarin initiatief en eigen inbreng echt een verschil maken. Je kan meewerken aan tot de verbeelding sprekende constructies voor de offshore windindustrie, civiele markt en olie & gas, en dit binnen een groeiende bedrijvengroep.

Verder bieden we je uiteraard ook nog een aantrekkelijk salarispakket, extralegale voordelen, opleidingsmogelijkheden en potentiële groeikansen en tal van leuke evenementen!

Interesse?

Neem dan een kijkje op onze jobsite (jobs.smulders.com) en blader door onze vacatures. Solliciteren kan via de jobsite.

“Ik kon meteen na mijn studies aan de slag als QA/QC Engineer bij Smulders. Onze offshore projecten vereisen de hoogste kwaliteitsnormen op vlak van las-en coatingtechnieken. Dit maakt mijn job iedere dag heel uitdagend en leerrijk. We zoeken voortdurend extra gemotiveerde collega’s dus aarzel niet om ons te contacteren!”

Seppe Rymen, QA/QC Engineer

Saint-Brieuc Offshore Windpark | hoogspanningsstation

Saint-Nazaire Offshore Windpark | 80 transition pieces

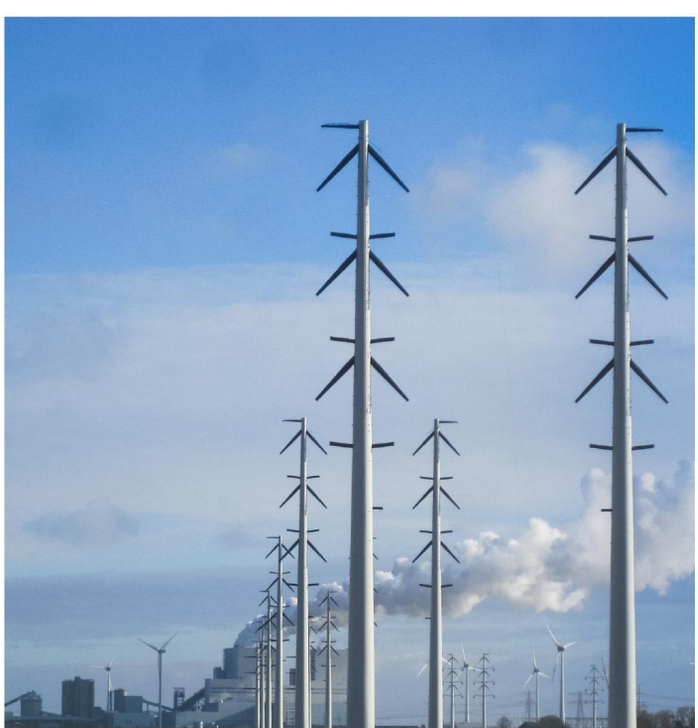

Wintrack III | 130 hoogspanningsmasten

KU LEUVEN

De overstap naar de arbeidsmarkt? Wij helpen je graag!

Je kunt bij onze adviseurs terecht voor intensieve begeleiding in je zoektocht naar je eerste job of wanneer je praktijkervaring wilt opdoen naast je studie.

Ontdek hoe op kuleuven.be/na-je-studie

In partnership with randstad

KU LEUVEN

10 TIPS OM ALLES UIT EEN VIRTUELE BEURS TE HALEN

VOOR DE BEURS

- Maak op voorhand een lijstje van de aanwezige bedrijven waar jij interesse in hebt (en check hun website, vacatures, sociale media profielen …).
- Bereid gerichte vragen voor op basis van enkele sleutelwoorden die het bedrijf uniek maakt.
- Denk na over je sterktes, jouw toegevoegde waarde en wat je in een job belangrijk vindt.

TIJDENS DE BEURS

- Kies voor een rustige plek om ongestoord deel te nemen en zorg voor een gepaste outfit.
- Besteed aandacht aan de technische voorbereiding: werkende laptop of smartphone, stabiele internetverbinding, camera en microfoon juist ingesteld?
- Zorg dat je jezelf kort en krachtig aan je gesprekspartner kunt voorstellen met een goed voorbereide elevator pitch.
- Let op je taalgebruik (zowel in een video- als in een chat-gesprek); typfouten, chattaal en emoticons laten een slechte indruk na.
- Sluit de chat of het gesprek correct af: laat de interviewer de connectie verbreken.

NA DE BEURS

- Verstuur je cv en motivatiebrief voor die interessante vacature of solliciteer spontaan.
- Voeg de contactpersoon die je tijdens de beurs hebt ontmoet ook toe via LinkedIn.

TORMANS
Our jobs, your success

Bij Tormans zijn we voortdurend op zoek naar ingenieurs, technische bachelors, technici en administratieve medewerkers die we kunnen koppelen aan vacatures bij diverse klanten. Ben jij de persoon die we zoeken? Lees dan zeker verder!

Op zoek naar een boeiende technische, engineering of administratieve job vol uitdaging en passie?

Neem dan zeker een kijkje op www.tormansjobs.net waar meer dan 200 vacatures op jou staan te wachten. Deze projecten situeren zich bij meer dan 200 toonaangevende, (inter) nationale bedrijven verspreid over heel Vlaanderen.

Voor volgende disciplines zijn we nog op zoek naar nieuwe collega's:

- Administratie
- Assemblage
- Automotive
- Bouw
- Elektriciteit
- Elektronica
- Facilities
- HVAC
- Instrumentatie
- Logistiek
- Machinebouw
- Maintenance
- Mechanica
- Meet & Regel
- Milieu
- Piping
- Process
- Productie
- Staal
- Telecommunicatie
- Veiligheid
- Verpakking & conditionering

Interesse in een job/project in één van deze vakgebieden? Of wil je graag weten wat wij voor jou kunnen betekenen?

Bezorg ons je CV per mail of neem meteen telefonisch contact op met het dichtstbijzijnde kantoor. Wij helpen jou meteen verder!

Contacteer ons!

Antwerpen
+32 (0)3 375 55 30
antwerpen@tormans.net

Evergem
+32 (0)9 210 31 90
gent@tormans.net

Geel
+32 (0)14 28 63 63
geel@tormans.net

Mechelen
+32 (0)15 79 82 63
mechelen@tormans.net

Onze **technische vacature,**
jouw garantie op een mooie toekomst!

10 redenen om bij Tormans te werken:

1. Tormans zoekt naar een ideale match tussen jou en je verwachtingen
2. Door de diversiteit aan opdrachten kan je bij Tormans je kennis en talent optimaal ontwikkelen
3. Tormans hecht veel belang aan het familiale karakter, de betrokkenheid en de verbondenheid met onze medewerkers
4. We hebben meer dan 20 jaar ervaring in het koppelen van de juiste talenten aan de gepaste vacatures
5. Reken op goede opvolging en ondersteuning door een sterk intern team waarbij respect hoog in het vaandel wordt gedragen
6. Tormans organiseert regelmatig opleidingen om jouw kennis te vergroten
7. Wij zijn actief over heel Vlaanderen bij de belangrijkste (inter)nationale bedrijven in diverse sectoren
8. Tormans hecht belang aan veiligheid op de werkvloer
9. Wees welkom op diverse evenementen om andere collega's beter te leren kennen en terug te zien
10. Tormans stelt al meer dan 350 enthousiaste werknemers tewerk die aangestuurd worden vanuit onze kantoren in Antwerpen, Evergem (Gent), Geel en Mechelen

Volg ons op Facebook, LinkedIn en Instagram voor het laatste Tormans-nieuws!

BALTIMORE AIRCOIL COMPANY

Baltimore Aircoil International nv
Industriepark Zone A
2220 Heist-op-den-Berg
330 medewerkers
www.BaltimoreAircoil.eu

BEN JIJ ER OOK VAN OVERTUIGD DAT BAC ***"A GREAT PLACE TO WORK"*** IS?

ONTDEK DE CARRIEREMOGELIJKHEDEN HIER:

Volg ons op , en

Baltimore Aircoil International EMENA

Bij Baltimore Aircoil Company staan onze **werknemers** centraal. Zij maken immers het verschil. Daarom vinden wij het belangrijk om continu te blijven investeren in zowel de rekrutering als de ontwikkeling van enthousiaste en gemotiveerde collega's en hen zo klaar te stomen voor BAC's toekomstige uitdagingen.

Als organisatie blijven wij ernaar streven om de **ecologische impact** van onze producten en diensten tot een minimum te beperken. Maar ook onze impact op de nabije en internationale omgeving ligt ons nauw aan het hart. Een mooi voorbeeld is onze intense samenwerking met Just A Drop.

Het **internationale karakter** van onze business maakt dat wij actief zijn in een zeer groot deel van de wereld. Vanuit ons Europese hoofdkwartier in Heist-Op-den-Berg zijn wij verantwoordelijk voor de hele EMEIA-regio. Dankzij deze geografische spreiding en een klantenbestand verspreid over uiteenlopende sectoren, kan BAC zich dan ook terecht een zeer stabiele werkgever noemen.

Werken bij BAC betekent ook werken in een continu evoluerend, dynamisch en internationaal bedrijf. Door samen te werken, dragen alle collega's bij aan het verwezenlijken van onze BAC-visie: **"Koeling heruitvinden voor een duurzame wereld"**. Onze waarden weerspiegelen wie we zijn en hoe we werken als een team van enthousiaste, professionele mensen.

Wij zijn steeds op zoek naar gemotiveerde medewerkers. Herken jij jezelf in BAC's vier kernwaarden? Kijk dan zeker eens op **www.BaltimoreAircoil.eu** en ontdek onze jobs!

TOON MOED

Wij zijn vastbesloten om obstakels te overwinnen om succes te behalen.

We verwelkomen uitdagingen, werken ons door moeilijkheden, nemen berekende risico's en geven directe, bruikbare feedback.

STIMULEER INNOVATIE

Wij lopen voortdurend voorop in de industrie door nieuwere, betere oplossingen aan te bieden.

We trekken de bestaande situatie in twijfel, zoeken actief naar inzichten, werken samen om te creëren en leren uit onze fouten.

NEEM VERANT-WOORDELIJKHEID

Wij zorgen voor de wereld en onze medemensen.

We geven voorrang aan veiligheid en het welzijn van iedereen, leveren oplossingen die echt duurzaam zijn, gebruiken natuurlijke bronnen op verstandige wijze en zijn verantwoordelijk voor onze daden.

VERDIEN VERTROUWEN

Wij boezemen klanten en collega's vertrouwen in door onze woorden en daden.

We zijn eerlijk en oprecht, professioneel en ethisch in ons gedrag en doen wat we beloven. We doen wat goed is, niet wat gemakkelijk is.

Wereldleider Innovatief Duurzaam Verdampingskoeling Persoonlijke ontwikkeling Thermische opslag Veiligheid

Nick Cornelis - Afgestudeerd in 2007 als Industrieel Ingenieur Elektromechanica

Gestart bij BAC in 2007

"Ik ben bij BAC begonnen als Service Engineer en maakte in 2016 de overstap naar Aftermarket Sales Engineer. In mijn huidige functie ben ik verantwoordelijk voor de dienst naverkoop en dit voor al onze installaties in België en Luxemburg. Het interessante aan BAC is de mogelijkheid in verschillende functies/afdelingen te werken en zo een brede waaier aan ervaring op te doen. Bovendien is het er aangenaam werken met een goede mix tussen jong & oud."

Maxime Van Hove - Afgestudeerd in 2015 als Industrieel Ingenieur Elektromechanica

Gestart bij BAC in 2016

"Als Design Engineer ben ik bij BAC verantwoordelijk voor verschillende taken binnen het Engineering & Quality departement. Naast het behandelen van specifieke klantenvragen, het maken van technische berekeningen en het uitvoeren van testen op koeltorens, ben ik ook verantwoordelijk voor het behalen en behouden van verschillende certificaties voor onze producten. Het uitgebreide takenpakket houdt het boeiend, ik ga telkens nieuwe uitdagingen aan. Tijdens mijn beginperiode bij BAC was ik vooral onder de indruk van de goede begeleiding van nieuwe werknemers. Dit zorgde meteen voor een goed gevoel bij mijn eerste werkervaring. De collegialiteit en toffe sfeer maken het voor mij een ideale werkomgeving, die ook nog eens dicht bij huis ligt."

Glen Demoor - Afgestudeerd in 2008 als Industrieel Ingenieur Elektromechanica

Gestart bij BAC in 2009

"Een zin die je geregeld hoort bij BAC is: "Bij BAC staan werknemers centraal". Wel, uit ervaring kan ik dit bevestigen. BAC is een bedrijf dat inzet op ontwikkeling, niet alleen van producten, maar ook van zijn werknemers. Ikzelf ben gestart bij BAC als Quality Engineer, daarna Design Engineer, Supervisor Design en Global Engineering Manager Adiabatic Products. Sinds kort heb ik een nieuwe rol, Organizational Change Management Leader. Als bedrijf gaan we wereldwijd overstappen naar het SAP-systeem, en dat zorgt uiteraard voor heel wat verandering en uitdaging. Ik zal de verschillende departementen en collega's ondersteunen om de overstap zo vlot mogelijk te laten verlopen. Dat gaat aan de hand van communicatie, trainingen en opvolging tijdens en na de implementatie. Zonder de BAC-steun en focus op persoonlijke ontwikkeling, had ik niet gestaan waar ik nu sta."

"Samen werken we aan de visie van BAC: Koeling heruitvinden voor een duurzame wereld."

Kwaliteit Filevrij Moderne kantoren Geavanceerde productieruimtes EMEIA HQ Investeren in mensen Internationaal

Aurubis
Metals for Progress

Er zit toekomst in koper. Die overtuiging is al meer dan 150 jaar de motor van Aurubis.

In een wereld waarin de behoefte aan koper en afgeleiden groter is dan ooit tevoren willen wij als bedrijf onze positie als 's werelds efficiëntste en duurzaamste multimetaalproducent versterken en nog verder uitbreiden.

Samen met onze medewerkers bouwen we aan een duurzame en innovatieve toekomst. Ons koper is de basis voor de huidige en toekomstige gigatrends, zoals e-mobility, groene energie, digitalisering, urbanisatie, ...

Aurubis Olen
Watertorenstraat 35
2250 Olen

www.aurubis.com/olen

@Aurubis Olen

De Kempense productiesite van Aurubis in Olen kent een lange geschiedenis.

- meer dan 100 jaar expertise
- een stevige lokale verankering in Olen
- stabiele werkgever voor de regio
- 1 groot team met ruim 630 collega's
- voortdurend investeren in duurzaamheid en veiligheid

Aurubis Olen maakt deel uit van de Aurubis Groep. Met sites in meer dan 20 landen op drie continenten en meer dan 7.200 medewerkers wereldwijd is Aurubis een relevante speler in de internationale grondstoffenindustrie.

De site in Olen is gespecialiseerd in de productie van koperanodes, koperkathodes, Aurubis Rod, Aurubis Foxrod en Aurubis Bars & Profiles.

Een sterk team van meer dan 600 collega's geeft elke dag het beste van zichzelf in Olen.

Samen gaan we voor een groene toekomst vol duurzame mogelijkheden!

WORD JIJ ONZE NIEUWE AURUBIS COLLEGA?

Check onze vacatures op www.aurubis.com/olen/carriere

- ✓ Meteen een vast contract met aantrekkelijk loon en extra's
- ✓ Groeps- en hospitalisatieverzekering, maaltijdcheques
- ✓ Opleidingen en doorgroeimogelijkheden
- ✓ ...

Aurubis Olen nv - Watertorenstraat 35 – 2250 Olen – www.aurubis.com/olen - 014 24 31 11

Aurubis
Metals for Progress

II Geel
Kleinhoefstraat 4
2240 Geel
www.ingenieursgeel.be

KU LEUVEN